Detalles de producto referencia CAI160RMCHA2050VIN

Sumidero de mediana capacidad telescópico de Ø160 mm para pavimentos vinílicos, con salida horizontal de Ø50 mm. Cuerpo redondeado, sifónico y con filtro y tapa/reja extraíbles. El filtro puede usarse en sumideros con o sin sifón extraíble.

Material:
Fabricado en acero inoxidable AISI 304 o 316L.
Acabado decapado.

Caudal de evacuación:
1,7 l/s

Datos técnicos:

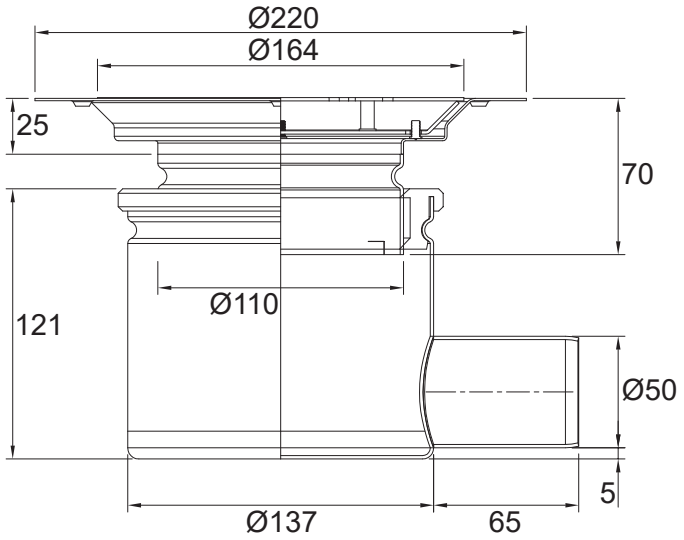

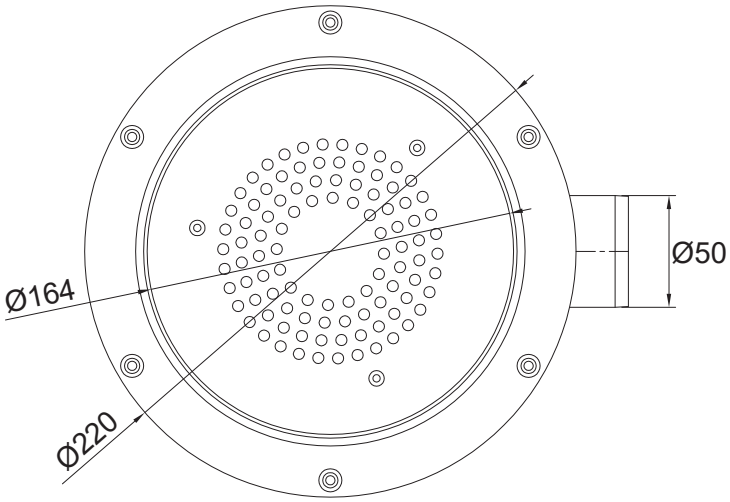

Tipo de reja y sifón: